Manual de Instruções para Bomba de Esgoto com Diafragma EMP140 Vetus

Em caso dúvidas na instalação após a leitura do manual, favor entrar em contato com nosso departamento técnico através do telefone ou email:

- **(11) 3477-5655**
- **email: atendimento@marineoffice.com.br**

Horários de atendimento:

Segunda-feira à quinta-feira: 8h – 18h

Sexta-feira: 8h – 17h

Rua Anhaia 982, Bom Retiro – SP

www.marineoffice.com.br

Termo de Garantia

Acessórios Náuticos e Peças de Reposição

A Marine Office tem como compromisso oferecer produtos de qualidade e durabilidade que correspondam com as expectativas de seus clientes. Comprometemo-nos a reparar ou substituir, gratuitamente mediante a aprovação da solicitação de garantia, os produtos que sejam reconhecidos pelo nosso Departamento Técnico como defeituosos. Os produtos serão reconhecidos como defeituosos quando apresentarem qualquer defeito relacionado a material ou processo de fabricação.

A garantia só é permitida para produtos, que mesmo seguindo as instruções de instalação e uso, apresentarem não conformidade com as especificações técnicas do respectivo fabricante. Neste sentido, concede a presente garantia contratual aos produtos adquiridos, cujos termos estão baseados no Código de Defesa do Consumidor. Lei nr. 8.078 de 11 de Setembro de 1990.

Termos de Garantia e Prazos

- Os produtos distribuídos e comercializados pelas Marine Office, possuem garantia legal de 90 (noventa) dias, a contar da data de emissão da Nota Fiscal de Compra.

- Para abertura do processo de Solicitação de Garantia, o cliente deverá comunicar a Marine Office, o respectivo produto e defeito apresentado.

- Os custos relacionados ao transporte/envio do produto são de responsabilidade do cliente;

- O produto deverá ser entregue em sua embalagem original, acompanhado da Nota fiscal de Compra, indicando o respectivo produto e a data de compra.

- Após recebimento do produto, a Marine Office terá um prazo de 30 (trinta) dias para reparar ou substituir o produto defeituoso. Este prazo está amparado pela Lei nr. 8078; parágrafos 1 e 2 - artigo 18. Será considerado produto dentro do prazo de garantia todos aqueles que chegarem ao nosso departamento dentro da data estipulada deste Termo de Garantia e em conformidade com a Nota Fiscal de Compra.

- Caso seja constatado que o produto apresenta defeito material ou de fabricação, caberá a Marine Office, através de seu Corpo Técnico definir se irá reparar ou substituir o produto.

- Os produtos retornarão aos clientes sempre que não forem constatados os defeitos alegados, ou mesmo em casos de descumprimento de qualquer das condições de exclusão de garantia que serão apresentadas a seguir.

Condições de Exclusão de Garantia

- Desgaste ocorrido por uso intenso ou exposição à condições adversas e não previstas para o uso do produto específico.

- Danos causados durante o transporte ou montagem e desmontagem do produto.

- Mau uso, esforços indevidos, ou uso diferente daquele proposto pelo fabricante para cada produto. Defeitos ou desgastes causados por uso que não forem explicitamente indicados para esse fim.

- Problemas causados por montagem em desacordo com o manual de instruções, ou relacionados a adaptações ou alterações realizadas no produto.
- Problemas relacionados a condições inadequadas do local onde o produto foi instalado.
- Maus tratos, descuido, danos causados por acidentes, quedas e etc; limpeza ou manutenção em desacordo com as instruções do fabricante.
- Danos causados por serviços de limpeza e/ou conserto contratados pelo cliente.

Observações Importantes

Após observar ou relatar um problema no produto, entre em contato com a Marine Office para informar o ocorrido. Não mexa ou inspecione o produto para solução do problema, isso invalidará a garantia. A Marine Office é única e exclusivamente responsável por inspecionar, laudar e solucionar o problema existente.
Para sua tranquilidade, preserve-o junto ao Documento Fiscal e/ou manual de instruções de seu produto em local de fácil acesso.

Assistência Técnica Autorizada

Marine Office C.I.E.R.C. LTDA

Rua Anhaia, 982 - Bom Retiro - SP - CEP 01130-000

Telefone: (11) 3477-5655

Email: atendimento@marineoffice.com.br

Site: www.marineoffice.com.br

Bomba de Esgoto com Diafragma EMP140

Introdução

Esta bomba elétrica de diafragma foi projetada para uso com fluidos contaminados (com grandes partículas), como águas negras, águas cinzas e água de porão de embarcações.

Esta bomba é autoescorvante, portanto, é possível instala-la em um local mais elevado do que o tanque de espera ou acima do nível da água do porão.

A bomba pode funcionar a seco, entretanto, o funcionamento a seco reduzirá a vida útil do motor elétrico e do diafragma.

Sempre feche todas as válvulas das saídas de casco e entradas de água ao sair da embarcação.

Aviso

Obstruções na conexão de entrada e/ou saída podem ser prejudiciais à bomba e/ou motor elétrico.

Utilizando um fusível de capacidade adequada no fio positivo, o mesmo queimará caso haja algum bloqueio ou quando a válvula estiver fechada.

Isso evitará danos à bomba e/ou ao motor elétrico.

Instalação

Configuração

O local onde a bomba será instalada deve ser seco e bem ventilado.

Quando escolher o local para instalação, considere que haja espaço suficiente para a manutenção da bomba.

A bomba pode ser montada em várias posições, sem comprometer sua operação.

A bomba é autoescorvante com altura de sucção máxima de 3 metros. Recomenda-se instalar a bomba abaixo do nível mínimo de líquido do tanque de retenção. Partículas contaminantes permanecerão dentro da bomba durante quando esta nano estiver em funcionamento. Ao aumentar a altura de sucção, a capacidade (fluxo) da bomba diminuirá.

Mantenha o comprimento das mangueiras o mais curto possível, pois comprimentos maiores reduzirão a capacidade da bomba. Cada curva, válvula e conexão no sistema também reduzirá a capacidade da bomba devido ao aumento da perda de carga no sistema.

A carga máxima de sucção da bomba é de 5 metros.

Direção do fluxo

A direção do fluxo desejado em relação ao pé de apoio da bomba determina como as válvulas de retenção devem ser instaladas.

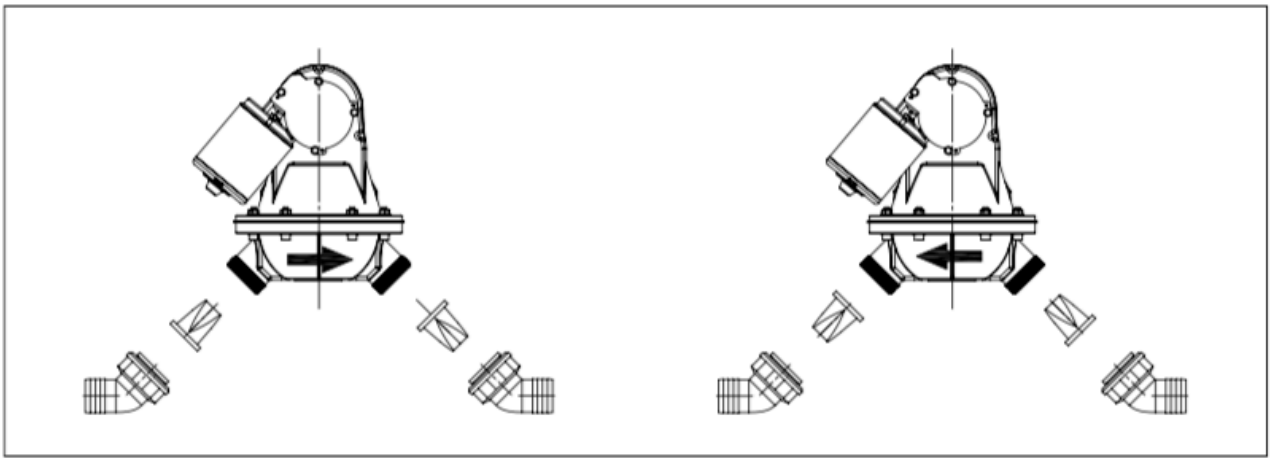

Tubulação / Mangueiras

As mangueiras utilizadas devem ser reforçadas internamente e possuir diâmetro interno de Ø38mm (1 1/2”). Mangueiras não reforçadas facilmente serão estranguladas no lado de sucção da bomba.

Fixe todas as conexões com 2 braçadeiras de aço inox e remova as rebarbas das mangueiras. Vazamentos resultarão em mal cheiro.

Para prevenir o mal cheiro, a saída de casco deve ser posicionada abaixo da linha d’água. Instale sempre uma válvula de esfera após a saída de casco quando esta for instalada abaixo da linha d’água.

A instalação de uma válvula corta sifão para respiro no lado de descarga da bomba é necessário se:

- O nível do líquido no tanque a ser bombeada estiver abaixo da linha d’água.
- A saída de casco está instalada abaixo da linha d’água.

Tal instalação evitará o sifão no sistema.

O intercambio entra a válvula de entrada e saída não é possível.

Mudar o sentido do fluxo, em relação aos dos pés de apoio, é apenas possível reinstalando a carcaça na posição oposta.

Instalação elétrica

Certifique-se que a tensão indicada no motor elétrico é a mesma da alimentação.

A seção transversal mínima para os fios de energia é de 2,5 mm2 (AWG 14). A queda de tensão da bateria a bomba não deve exceder 10% da fonte de alimentação. Para instalação em 12V com comprimento total dos cabos (positivos e negativos) maiores que 19 metros, use cabos com seção transversal de 4 mm2 (AWG 12).

Ligue a fonte de energia como indicado no diagrama elétrico. Veja o desenho.

Um disjuntor* e um fusível** devem ser instalados no fio positivo (+).

* O disjuntor deve ser classificado para 10 Amp.

** O fusível deve ser classificado para 10 Amp em 12V, ou 7,5 Amp para sistemas 24V.

Aviso

O motor elétrico pode ficar quente durante uso prolongado. Certifique-se de que as conexões elétricas em geral não estejam em contato com o motor elétrico.

Manutenção

- Lave sempre o tanque de espera após seu esvaziamento. Bombeie a água. Toda partícula contaminante remanescente na bomba e/ou mangueiras serrano lavados e removidos do sistema.
- Contaminantes deixados nas válvulas resultarão em diminuição da capacidade da bomba.
- Limpe as válvulas se necessário. Remova as conexões e limpe as válvulas de retenção.
- Se o sistema não for utilizado por um longo período, a bomba deve ser ligada regularmente.

Inverno

Todo o sistema deve ser drenado para prevenir danos devido ao congelamento.

Remova a mangueira de sucção e ligue a bomba por alguns minutos até que esteja totalmente seca.

Dados técnicos

Motor elétrico		
Tipo	motor magnetico DC	
Tensão	12V DC	24V DC
Amperagem (máxima)	8A	5A
Bomba		
Tipo	autoescorvante com diafragma	
Capacidade (0 m de carga)	27 L/min a	
Altura máxima de sucão	3 mca	
Carga máxima	5 mca	
Altura máxima de sucção + carga	5 mca	
Material		
Carcaça	Plástico	
Conexões	Plástico	
Diafragma	Neoprene	
Válvulas	Borracha natural 60-65 SH	
Carcaça do motor	Alumínio	
Conexões	Ø38mm (1 1/2”)	
Peso	3,7 Kg	

Esquema elétrico

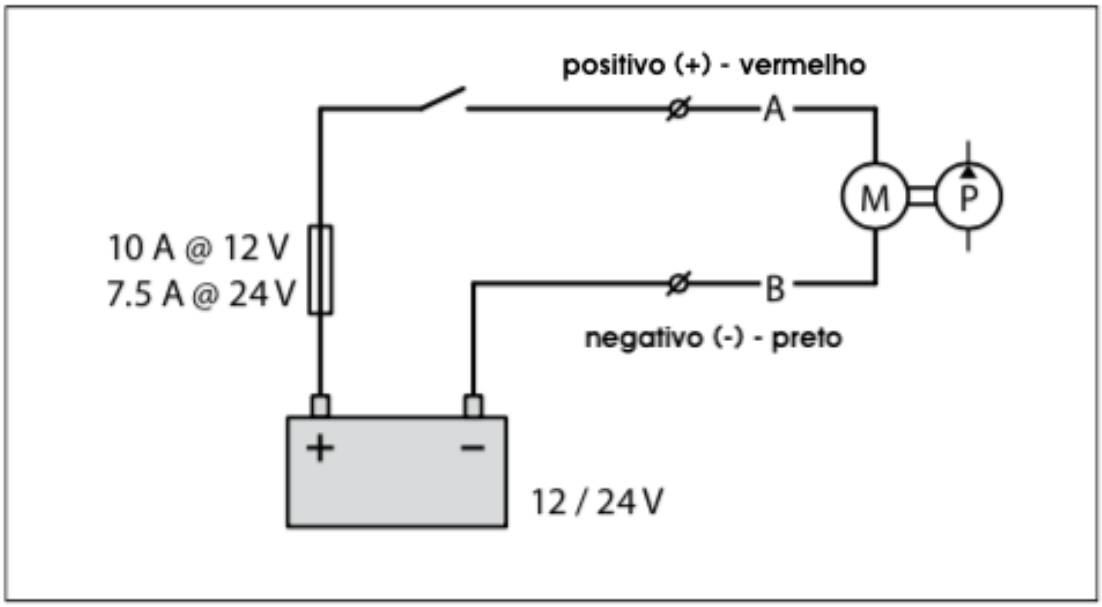

Dimensões

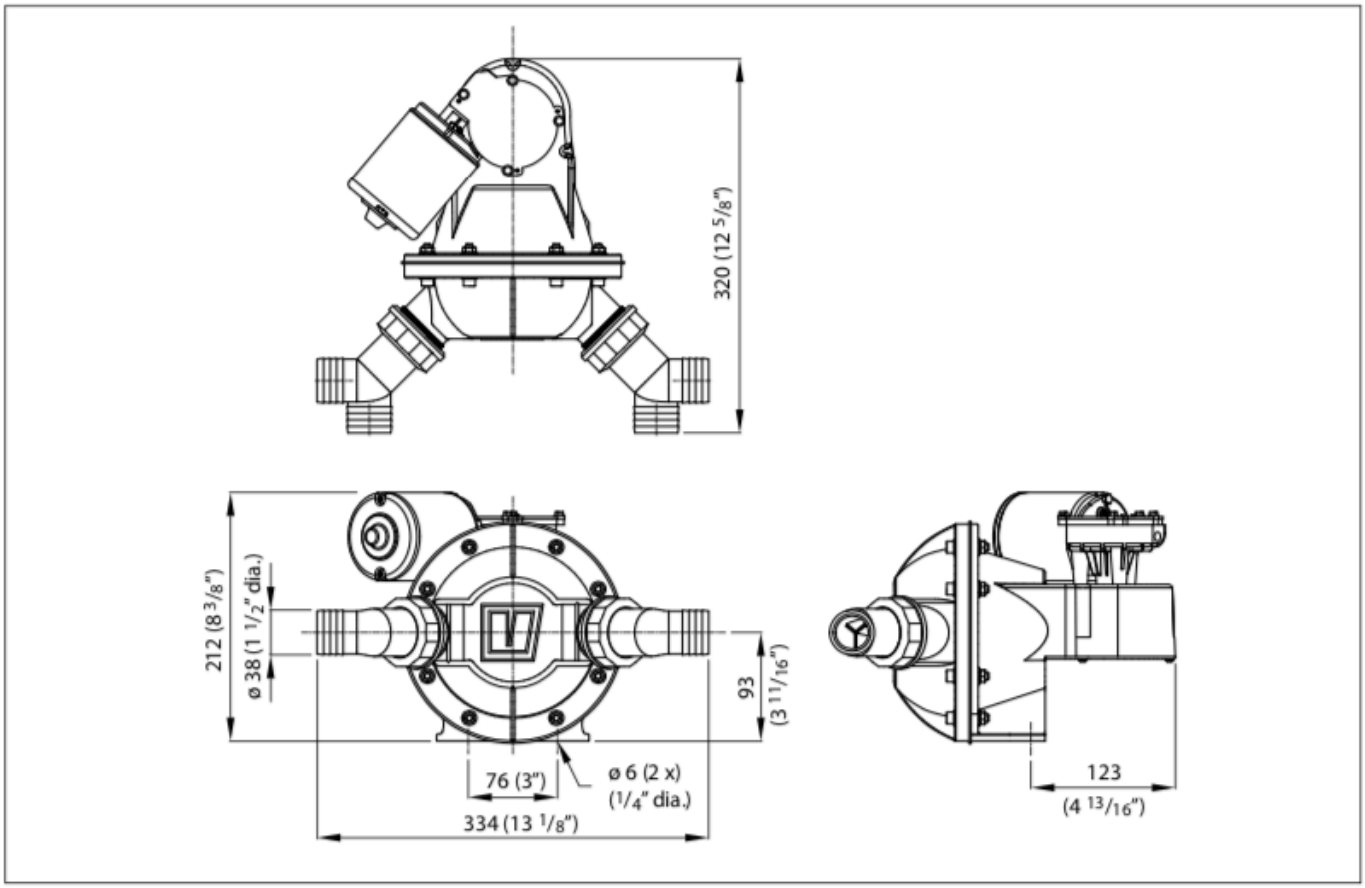

Exemplos de instalação

Instalação com tanque de espera acima da linha d'água

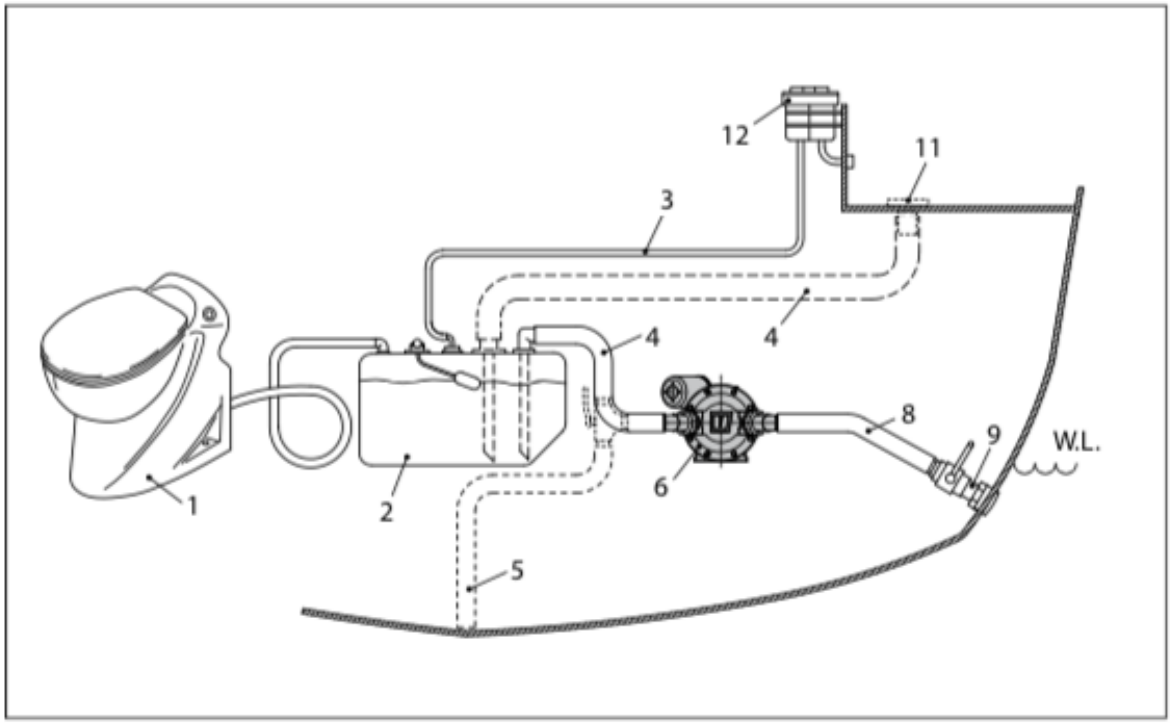

Instalação com tanque de espera abaixo da linha d'água

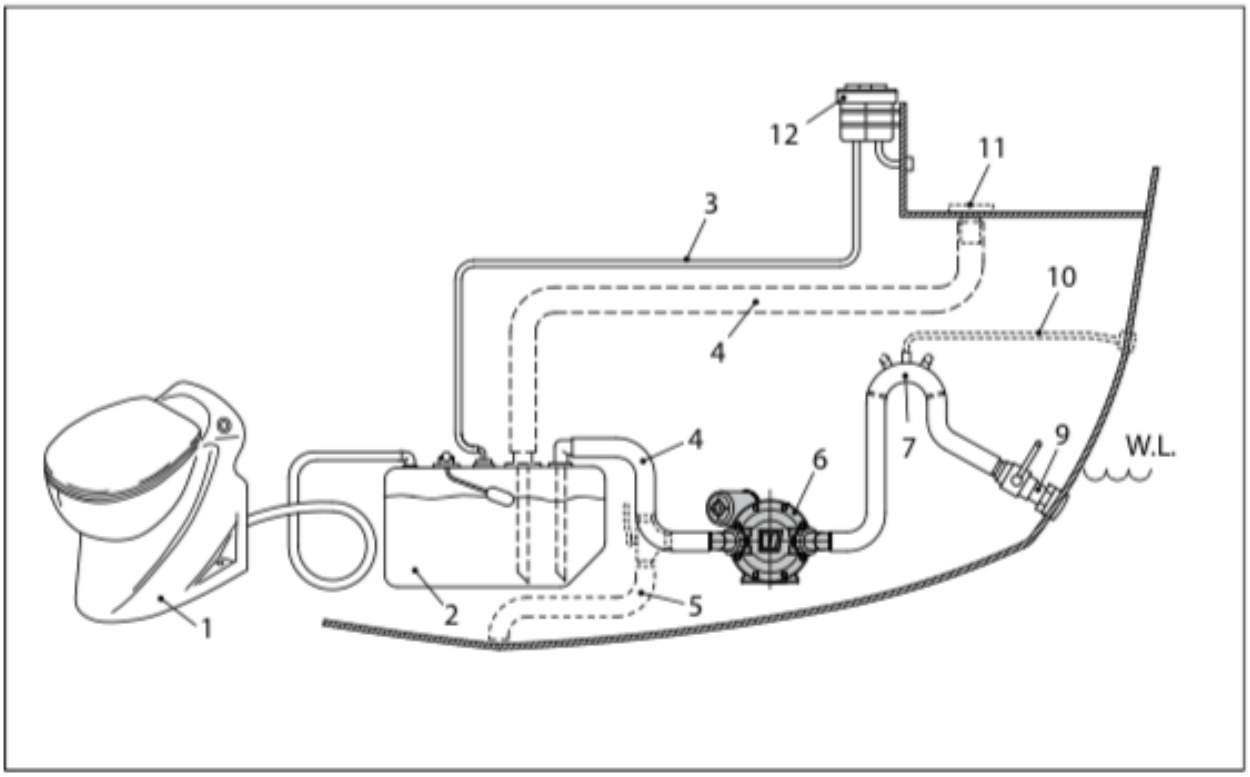

1	Vaso sanitário	7	Descarga com válvula corta sifão
2	Tanque de espera	8	Descarga sem válvula corta sifão
3	Linha de respiro	9	Válvula de esfera e saída de casco
4	Linha de sucção	10	Respiro
5	Sucção porão	11	Agulheiro
6	Bomba	12	Filtro anti-odor