Manual de Instruções para Exaustor TWINLINE Vetus

Em caso dúvidas na instalação após a leitura do manual, favor entrar em contato com nosso departamento técnico através do telefone ou email:

- **(11) 3477-5655**
- **email: atendimento@marineoffice.com.br**

Horários de atendimento:

Segunda-feira à quinta-feira: 8h – 18h

Sexta-feira: 8h – 17h

Rua Anhaia 982, Bom Retiro – SP

www.marineoffice.com.br

Termo de Garantia

A Marine Office tem como compromisso oferecer produtos de qualidade e durabilidade que correspondam com as expectativas de seus clientes. Comprometemo-nos a reparar ou substituir, gratuitamente mediante a aprovação da solicitação de garantia, os produtos que sejam reconhecidos pelo nosso Departamento Técnico como defeituosos. Os produtos serão reconhecidos como defeituosos quando apresentarem qualquer defeito relacionado a material ou processo de fabricação.

A garantia é concedida para produtos que não apresentem conformidade com as especificações técnicas do fabricante, defeitos de material e/ou fabricação. Neste sentido, concede a presente garantia contratual aos produtos adquiridos, cujos termos estão baseados no Código de Defesa do Consumidor. Lei nr. 8.078 de 11 de Setembro de 1990.

Termos e Prazos

- Os produtos distribuídos e comercializados pelas Marine Office, possuem garantia legal de 90 (noventa) dias, a contar da data de emissão da Nota Fiscal de Compra. Produtos com garantia de 1 (um) ou 2 (dois) anos terão sua garantia conforme indicado.
- Para abertura do processo de Solicitação de Garantia, é preciso solicitar formalmente a Marine Office, o respectivo produto e defeito apresentado, a data da compra, e o número de série do equipamento caso este o possua.
- Os custos relacionados ao transporte/envio do produto para análise são de responsabilidade do cliente;
- Caso seja constatado que o produto apresente defeito, a Marine Office reserva-se ao direita, por meio de seu Corpo Técnico, definir se irá reparar ou substituir o produto.
- Após recebimento do produto, a Marine Office terá um prazo de 30 (trinta) dias para reparar ou substituir o produto defeituoso. Este prazo está amparado pela Lei nr. 8078; parágrafos 1 e 2 - artigo 18.
- É considerado produto dentro do prazo de garantia aquele que for formalmente comunicado sobre a falha/defeito apresentado dentro do prazo.
- Os produtos retornarão aos clientes sempre que não forem constatados os defeitos alegados, ou mesmo em casos de descumprimento de qualquer das condições de exclusão de garantia que serão apresentadas a seguir.

A Marine Office é única e exclusivamente responsável por inspecionar, laudar e solucionar o problema existente no produto. Não mexa ou inspecione o produto para solucionar o problema, isso invalidará a garantia.

Condições de Exclusão de Garantia

- Instalação em desacordo com as instruções presentes no manual do fabricante.
- Problemas causados por montagem em desacordo com o manual de instruções, ou relacionados a adaptações e/ou alterações realizadas no produto.
- Problemas relacionados a condições inadequadas do local onde o produto foi instalado e/ou instalações de má qualidade.
- Danos causados durante o transporte ou montagem e desmontagem do produto.
- Desgaste ocorrido por: mau uso, uso diferente daquele proposto pelo fabricante, esforços indevidos, problemas mecânicos ou elétricos provenientes ou decorrente de fatores externos, influência de natureza química, eletroquímica, elétrica ou mecânica e peças de desgaste natural.
- Maus tratos, descuido, negligência, danos causados por acidentes, falta de limpeza, falta de manutenção ou manutenção em desacordo com as instruções do fabricante.
- Danos causados por serviço de limpeza, conserto ou manutenção realizados por terceiros contratados pelo cliente.
- Tentativa de solucionar a falha do produto inspecionando-o e/ou desmontando-o em busca de solucionar o problema.

Observações Importantes

Após observar ou relatar um problema no produto, entre em contato com a Marine Office para informar o ocorrido.

A Marine Office é única e exclusivamente responsável por inspecionar, laudar e solucionar o problema existente no produto. Não mexa ou inspecione o produto para solucionar o problema, isso invalidará a garantia.

Para sua tranquilidade, preserve este Termo de Garantia junto ao documento fiscal e manual de instruções do produto em local de fácil acesso.

Marine Office
BOAT SOLUTIONS

Assistência Técnica Autorizada

Marine Office C.I.E.R.C. LTDA

Rua Anhaia, 982 - Bom Retiro - SP - CEP 01130-000

Telefone: (11) 3477-5655

Email: atendimento@marineoffice.com.br

www.marineoffice.com.br

TWINLINEA/B/C/D

Introdução

O exaustor VETUS modelo Twinline A/B/C/D é destinado para exaustão sala de máquinas, banheiros e cozinha.

Aviso

Para evitar ferimentos, a energia elétrica sempre deve estar delicada durante a instalação e manutenção.

Nunca use o ventilador onde a temperatura ambiente exceda 70ºC.

Perigo

Não recomendamos que este exaustor seja usado para fornecer ar ao motor do barco. Qualquer motor poderá abastecer-se de ar, desde que as aberturas de ventilação na sala de máquinas sejam suficientemente grandes. Quando um exaustor é instalada no duto de fornecimento de ar do motor, a sucção da entrada do motor fará o exaustor funcionar muito rápido, fazendo com que ele superaqueça.

Instruções de operação

O exaustor deve permanecer ligado por no mínimo 4 minutos antes da partida do motor, e a sala de máquinas verificada quanto ao existência de vapores de combustíveis antes da partida do motor.

Aviso

Nunca ligue o exaustor durante o abastecimento.

Recomendações de instalação

O exaustor pode ser instalado de várias maneiras diferentes.

Exemplo 1

O motor do barco **não** obtém o seu ar de entrada separadamente. A sala de máquinas só pode ser ventilada pelo exaustor quando o motor está desligado. Veja Desenho 1.

Exemplo 2

Nessa situação, o motor da embarcação obtém o seu ar de entrada separadamente (através de uma grelha com câmara de pressão). O exaustor é então usado para extrair ar quente da sala de máquinas. Isso pode ser feito enquanto o motor está funcionando ou parado. Veja Desenho 2.

Nota

Certifique-se sempre de que as aberturas de ventilação são suficientemente grandes e que o(s) exaustor(es) tem capacidade suficiente. Aberturas inadequadas de ventilação e exaustores de capacidade insuficiente podem levar ao mau funcionamento do motor. Leia sempre as instruções de instalação do fabricante do motor.

Com um motor DIESEL, o ar deve, de preferência, entrar na sala de máquinas por baixo e ser extraído o mais alto possível.

Com um motor GASOLINA, o ar deve entrar de cima na sala de máquina e ser extraído tão baixo quanto possível, onde é mais provável que o vapor seja coletado. Este ponto deve estar sempre abaixo da parte superior da base do motor. No entanto, a abertura do duto não deve ser tão baixa que exista o risco de sucção de água de porão pelo exaustor.

Instalação

Fixe o exaustor em uma antepara ou superfície alta o suficiente para não entrar em contato com a água do porão ou seus respingos.

Determine a posição dos furos de fixação. Use o exaustor como guia. Faça os furos para parafusos de 4,8mm (#10). Fixe o exaustor com os parafusos, e aperte-os uniformemente, mas não aperte demais a ponto de quebrar base de montagem.

Duto de ventilação

Instale os dutos de ventilação com diâmetro interno de 76mm (3”) para os modelos TwinlineA e TwinlineC / 102mm (4”) para os modelos TwinlineB e TwinlineD, e que esteja em conformidade com os seguintes requisitos:

- Interior liso.
- Resistente à temperatura de pelo menos 70ºC.
- Resistente à água, óleo e combustível.
- Resistente à baixa e alta pressão.

Mantenha o duto o mais curto possível e com poucas curvas. Mantenha os raios de curvatura o maior possível.

Coloque o duto com um movimento rotativo em sua saída, e fixe-o com braçadeiras de aço inox.

Aviso

Instale uma grade sobre a abertura do exaustor quando não houver o duto de ventilação. Isso evitará o contato com as lâminas do exaustor.

Ligações elétricas

Verifique se a tensão a bordo é a mesma que a indicada no exaustor.

Ligue o exaustor como mostrado no esquema, veja Desenho 3. Estenda os fios do conector, se necessário. Use fios com uma seção transversal mínima de 2,5 mm2 (AWG 14). Coloque um fusível de 12 Amp (para 12 Volt) ou 6 Amp (para 24 Volts) no fio positivo (+).

Dados técnicos

TWINLINE	A	B	C	D
Diâmetro	Ø76mm (3”)	Ø102mm (4”)	Ø76mm (3”)	Ø76mm (3”)
RPM	9500	7500	9500	7500
Tensão	12V DC		24V DC	
Vazão	5 m3/min	7 m3/min	5 m3/min	7 m3/min
Pressão estatica	25mm H2O à 2,5m3/min	45mm H2O à 2,5m3/min	25mm H2O à 2,5m3/min	45mm H2O à 2,5m3/min
Temperatura	Máxima 70ºC			
Peso	0,4 Kg	0,5 Kg	0,4 Kg	0,5 Kg

Dimensões

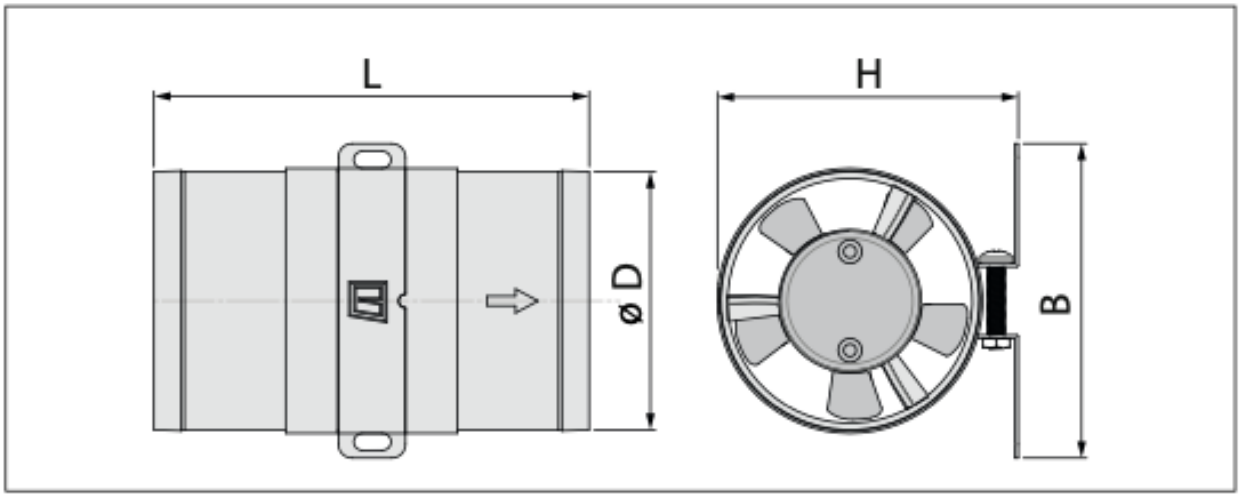

	L		ø D		H		B	
TWinlineA/C	128	(5 1/16")	76	(3")	88.5	3 1/2"	92.5	(3 5/8")
TWinlineB/D	180	(7 1/16")	102	(4")	116	4 9/16"	119	(4 11/16")

Exemplos de instalação

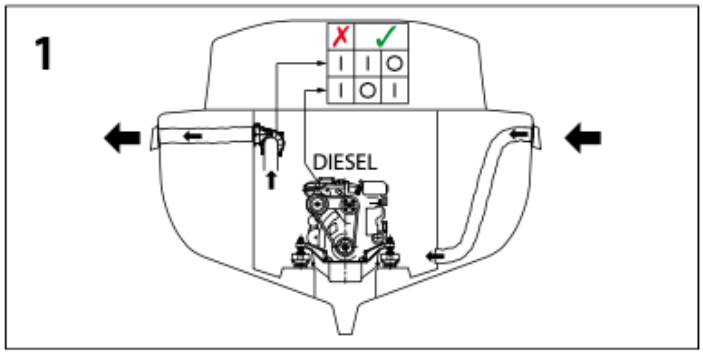

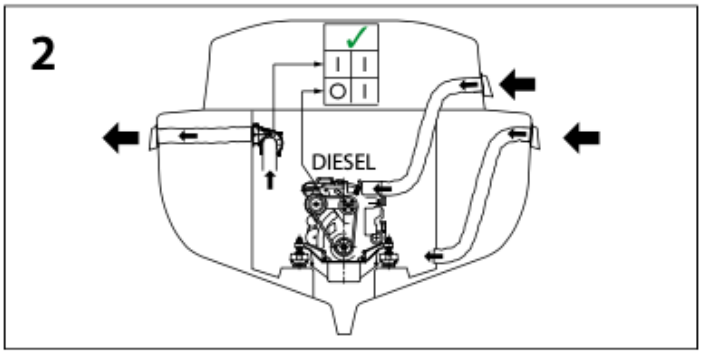

Esquema elétrico

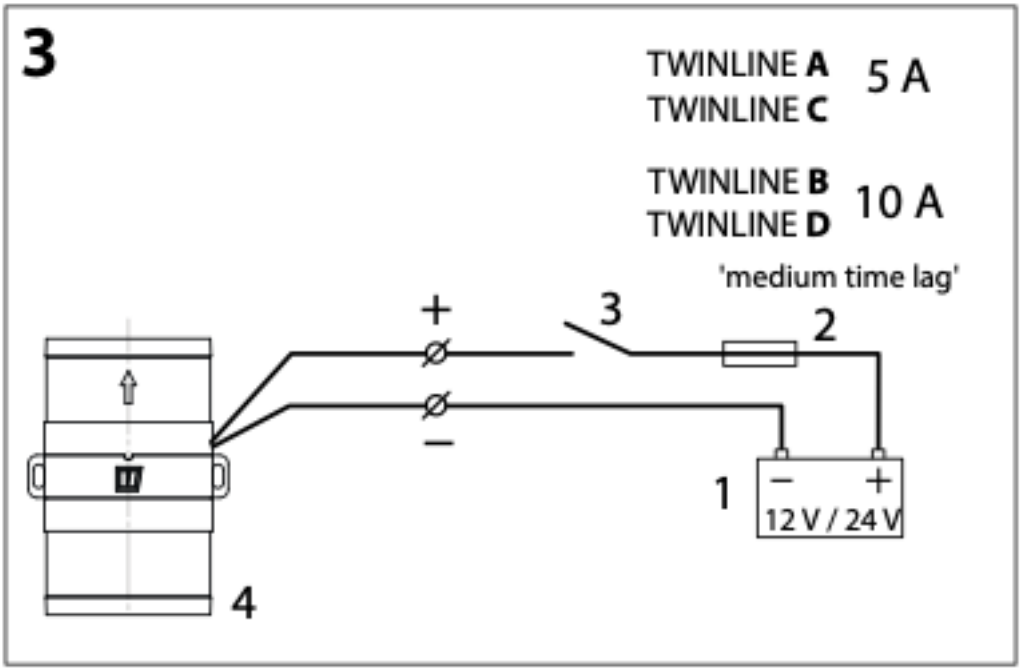

1. Bateria
2. Fusível
3. Interruptor
4. Exaustor

Este producto cumple os requisitos da diretriz CE:

2004/108/EC (EN50081-1, EN50082-1, ISO9097)