Manual de instruções para
Sifões VETUS e Johnson Pump

Em caso dúvidas na instalação após a leitura do manual, favor entrar em contato com nosso departamento técnico através do telefone:

(11) 3477-5655
ou
email: atendimento@marineoffice.com.br

Horário de atendimento:
Segunda à quinta: 8h – 18h
Sexta: 8h – 17h

Rua Anhaia 982, Bom Retiro – SP

www.marineoffice.com.br

Manual de instruções para
Pescoço de Ganso WLOCK e LT VETUS

Em caso dúvidas na instalação após a leitura do manual, favor entrar em contato com nosso departamento técnico através do telefone:

(11) 3477-5655
ou
email: atendimento@marineoffice.com.br

Horário de atendimento:
Segunda à quinta: 8h – 18h
Sexta: 8h – 17h

Rua Anhaia 982, Bom Retiro – SP

www.marineoffice.com.br

Instruções de instalação

SIFÕES VETUS e Johnson Pump

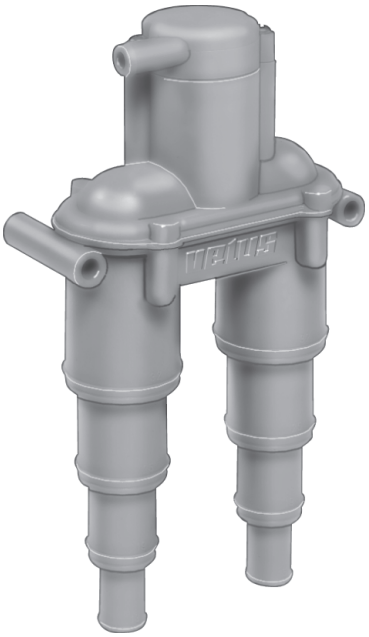

AIRVENT V
AIRVENT H
AIRVH 38

81 - 47237 - 01 (3/4”)
81 - 47237 - 02 (1”)
81 - 47237 - 03 (1 1/2”)

Introdução

Existem três tipos de sifões:
Airvent H: saída de ar com tubo de ar e sem válvula. Conexões de 13mm (1/2”) a 32mm (1 1/4”)
Airvent V: saída de ar com válvula. Conexões de 13mm (1/2”) a 32mm (1 1/4”).
AirVH38: ventilação com tubo de ar e sem válvula. Conexão de 38mm (1 1/2”).

Exemplos de instalação

As saídas de ar podem ser usadas em várias situações diferentes.
NOTA: os números referem-se ao números no desenho na parte de trás.

1 Sistema de escape

As ventilações podem ser montadas no tubo de água de refrigeração de um sistema de escape injetado com água, com o ponto de injeção de água 'C' abaixo ou inferior a 15 cm (6 ") acima da linha de água.

A - saída de ar sem válvula
B - saída de ar com válvula

2 Banheiro

As ventilações podem ser montadas no tubo de saída de um banheiro instalado abaixo da linha d’água.

3 Tanque de água negras

A ventilação AirVH38 pode ser instalada no tubo de saída entre a bomba e o acesso ao casco quando o tanque de água negra está instalado abaixo da linha d’água e o acesso ao casco também está abaixo da linha d’água.

Instalação

Instale o sifão a pelo menos 40 cm (16 ") acima da linha de água, mas não mais de metros (6,6 pés) acima da linha de água. Em um navio, a ventilação deve ser instalada o mais perto do meio possível, o que impedirá que o sifão esteja abaixo dos 40 cm (16 ") acima da linha de água quando o navio adernar.

Um tubo de ventilação DEVE ser conectado às aberturas de saídas de ar SEM válvula. O tubo de ventilação deve ser montado de modo que ele escoe para o casco. A saída do casco deve ser de pelo menos 15 cm (6 ") acima da linha de água. Isto aplica-se a um veleiro, mesmo quando estiver adernado sob a vela.

No caso do exemplo de instalação 1, uma pequena quantidade de água irá derramar-se da tomada enquanto o motor estiver funcionando.
Um tubo de ventilação PODE ser montado no respiradouro COM válvula. Isso irá drenar qualquer vazamento de água.

Sifão H e V

Uma mangueira de 13 mm (0,5 ") pode ser conectada diretamente ao conector de seção de dobra.

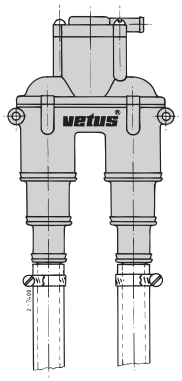

Se uma mangueira com um diâmetro maior for usada, uma seção precisará ser cortada.
Para uma mangueira de 19 mm (3/4") de diâmetro: Serre a seção A.
Para mangueira de 25 mm (1") de diâmetro: Serre a seção B.
Para mangueira de 32 mm (1 1/4") de diâmetro: Serre a seção C
Depois de cortar a seção pertinente, desembale com cuidado o conector.
Ajuste cada conexão de mangueira usando uma braçadeira de aço inoxidável.

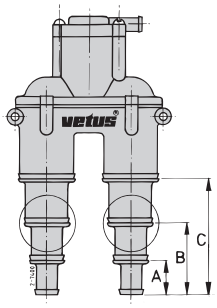

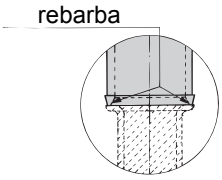

AirVH38

Uma mangueira com um diâmetro de 38 mm (1 1/2") pode ser conectada diretamente ao conector de seção de curvatura. Coloque todas as conexões de mangueira usando braçadeiras em inox.

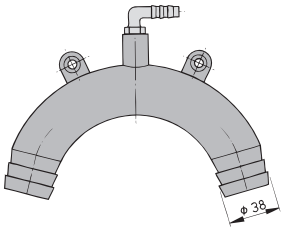

Tubo de ventilação

Faça um furo de 10 mm de diâmetro através do casco do barco para a tomada e ajuste com um adesivo vedante. Coloque o tubo de ventilação na saída do casco e na saída de ar com as grampos da mangueira fornecidos.

Manutenção

Com sifões de ventilação sem válvula, verifique regularmente o tubo de ventilação para possíveis obstruções.

Com a ventilação com válvula, realize a seguinte manutenção regularmente:

Remova regularmente o sal, a ferrugem e a sujeira de todos os componentes da válvula e da caixa da válvula enxaguando com água doce. Remova a tampa (1) para tirar a válvula da carcaça.

Lubrifique os componentes da válvula com um spray de teflon antes de voltar a montar.

Verifique a operação da válvula (sucção de vácuo na conexão do tubo de ventilação) e a vedação da tampa antes de voltar a usar.

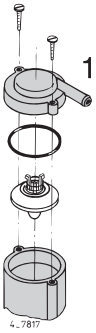

Dados Técnicos
Sifão H e V

Material da seção curva	: plástico (PP)
válvula, material de assento	: plástico
material da mola	: aço inox
sensibilidade	: 8cm água
material da carcaça	: plástico

mangueira: 8mm x 14mm, 4 metros comprimento

AirVH 38:

Material da seção curva	: plástico (PA66)

Dimensões Principais

AIRVENTV
AIRVENTH

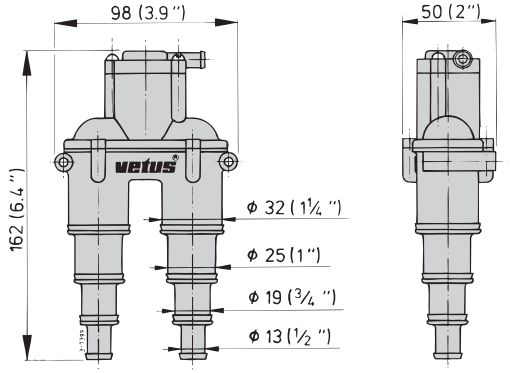

AIRVH38

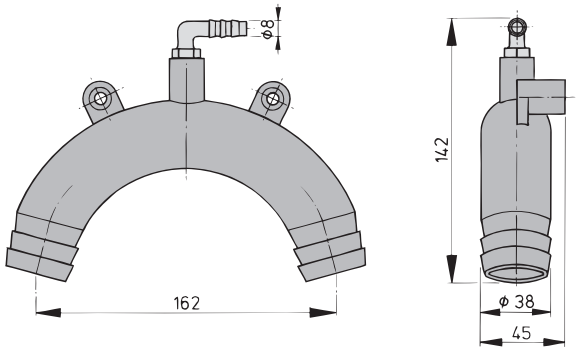

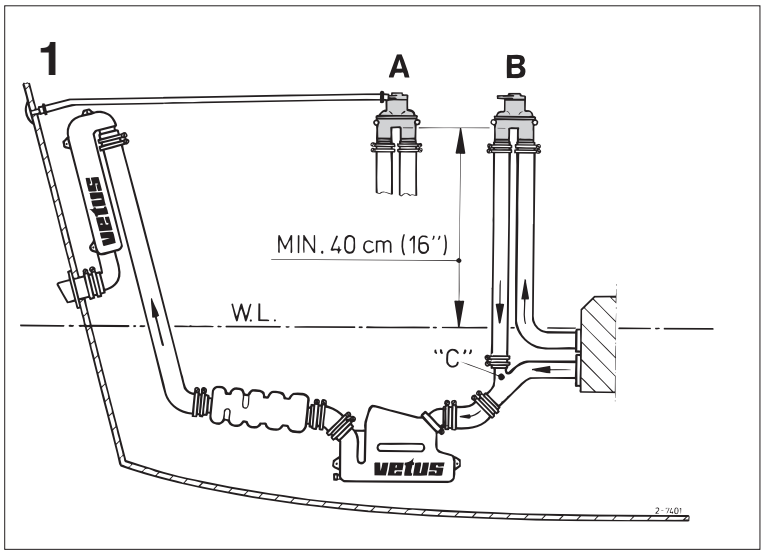

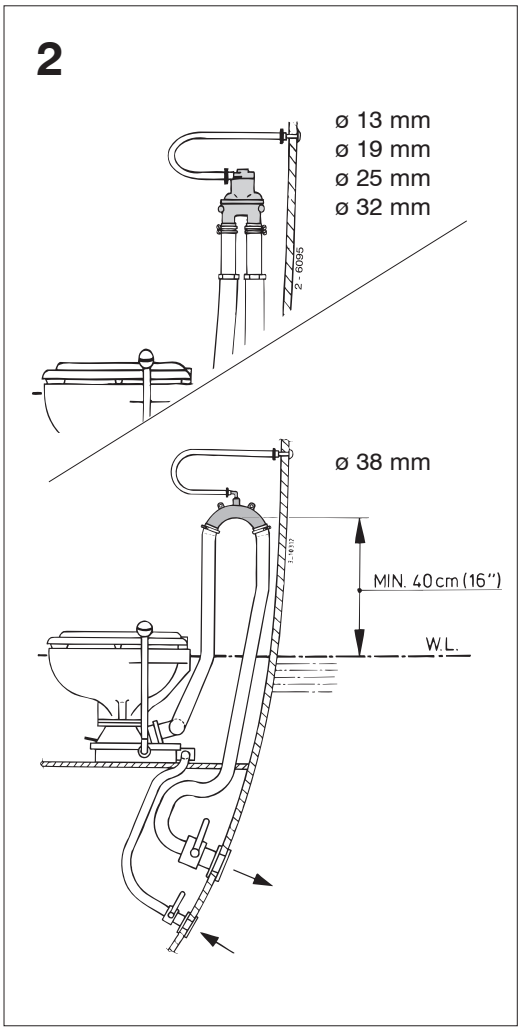

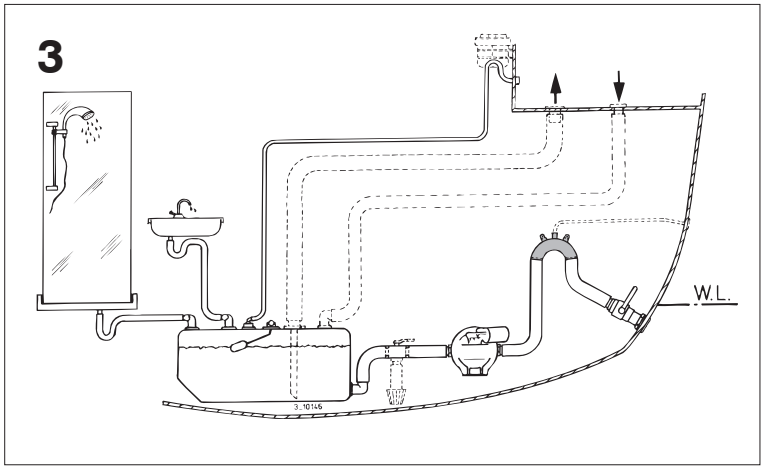

OBS: os sifões da Johnson Pump
81 - 47237 - 01 (3/4")
81 - 47237 - 02 (1")
81 - 47237 - 03 (1 1/2")
são similares ao modelo AIRVH38, diferindo apenas no diâmetro da conexão e no tamanho de acordo com cada conexão.